# SMEVA MARKET

Selbstbedienungsregal
Remote / steckerfertige Version
Montage- & Wartungshandbuch

www.smeva.com

smeva
since 1920

Dies ist eine Übersetzung der englischen Originalanleitung

Januar 2022

Version 22.04

Dieses Handbuch wird von Smeva BV Valkenswaard Nederland veröffentlicht. Ohne ausdrückliche schriftliche Genehmigung des Herausgebers ist es nicht gestattet, den Inhalt dieser Publikation auch nur teilweise zu vervielfältigen (einschließlich einer Übersetzung), z. B. durch Fotokopie, Mikroverfilmung oder Speicherung in elektronischen Datenverarbeitungssystemen. Die Bedienungsanleitung spiegelt die aktuellen technischen Einzelheiten zum Zeitpunkt des Drucks wider. Wir behalten uns das Recht vor, die technischen oder physischen Einzelheiten zu ändern.

© Copyright 2022 bei Smeva BV Nederland. Gedruckt in den Niederlanden.

## 1. ÜBER DIESES HANDBUCH


1.1 Beschreibung des Benutzers 6
1.2 Aufbewahrungsanweisungen 6
1.3 In diesem Handbuch verwendete Konventionen 7
1.4 Erklärung der Sicherheitszeichen 7
1.5 Sicherheitshinweise 8
1.6 Dokumentation und Informationen 9
1.7 Produktkennung 9


## 2. ÜBER DEN SMEVA MARKET


2.1 Bestimmungsgemäße Verwendung und vernünftigerweise vorhersehbarer Missbrauch 10
2.2 Prozessübersicht 10
2.3 Technische Daten 11
2.4 Produktkonformität 12
2.5 Produktkomponenten 13
2.6 Schaltschrank und Steuerung 15
2.7 Die Temperaturanzeige 16
2.8 Temperatursensoren 16
2.9 Kältekomponenten und -schaltkreise 17


## 3. SICHERHEITSHINWEISE


3.1 Sicherheitshinweise zur bestimmungsgemäßen Verwendung und zu vernünftigerweise vorhersehbarem Missbrauch 19
3.2 Mögliche gesundheitliche Folgen 20
3.3 Persönliche Schutzausrüstung 20
3.4 Sicherheitshinweise für den Transport und die Aufstellung 20
3.5 Sicherheitshinweise zur Montage 21
3.6 Informationen zur elektrischen Sicherheit 22
3.7 Sicherheitsinformationen zur Wartung 22

3.8 Sicherheitshinweise für Reparaturen und Modifikationen 22

## 4. TRANSPORT & HANDHABUNG

4.1 Abmessungen, Gewicht und Schwerpunkt 24
4.2 Handhabung, Anheben und Transport des Regals 24
4.3 Aufstellung 25

## 5. MONTAGE

5.1 Den Smeva Market auspacken 26
5.2 Montage der steckerfertigen Version des Smeva Market 27
5.3 Montage der Remote-Version des Smeva Market (Remote) 27

## 6. BEDIENUNGSANLEITUNG

6.1 Betriebsumgebung 29
6.2 Anordnung der Regalbretter 29
6.3 Lastanordnung 31
6.4 Einstellungen des Schaltschranks 33
6.5 Notsituationen 34

## 7. REINIGUNG UND WARTUNG

7.1 Allgemeiner Ratschlag 35
7.2 Jährliche Wartung 35
7.3 Schema für den Ersatz der Komponenten 39
7.4 Reinigung 40
7.5 Abtauen 43
7.6 Geplante Reinigung und Wartung 43
7.7 Planmäßige Inspektion 44

## 8. FEHLERSUCHE & REPARATUR

8.1 Fehlersuche 45
8.2 Service & Kontakt 47

## 9. DEMONTAGE & ENTSORGUNG

9.1 Demontage 48
9.2 Entsorgung von elektronischen Geräten 48
9.3 Entsorgung von (Kühl-)Flüssigkeiten 48
9.4 Entsorgung von Verpackungsabfällen 48

ANHANG I - CHECKLISTE FÜR DIE MONTAGE 49

ANHANG II - KONFORMITÄTSERKLÄRUNG 51

# 1. ÜBER DIESES HANDBUCH

## 1.1 BESCHREIBUNG DES BENUTZERS

Diese Anleitung richtet sich an Monteure und Wartungspersonal des Smeva Market. Als Benutzer kann jede Person beschrieben werden, die bei der (De-)Montage oder Wartung des Regals direkt mit diesem interagiert. Zu den Benutzern gehören in der Regel unter anderem folgende Personen:

- Reinigungs- und Wartungspersonal
- Personal für Montage und Demontage

Jegliche Nutzung des Smeva Market darf nur von einer autorisierten, ordnungsgemäß qualifizierten und fachkundigen Person durchgeführt werden, die mindestens 18 Jahre alt ist und die:

- Dieses Handbuch gelesen und verstanden hat
- Mit der Bedienung ähnlicher Ausrüstung vertraut ist
- Weiß, wie man dieses Regal montiert, bedient, wartet und entsorgt
- Sich aller möglichen Gefahren bewusst ist und entsprechend handelt

Die erforderlichen Reinigungs-, Wartungs- und/oder Inspektionsarbeiten, wie sie in diesem Benutzerhandbuch angegeben sind, dürfen von den oben genannten Personen durchgeführt werden, sofern nicht ausdrücklich darauf hingewiesen wird, dass dies nicht erlaubt ist.

Das für den Betrieb und kleinere Wartungsarbeiten verantwortliche Personal muss sich auf das Benutzerhandbuch beziehen, das zusammen mit diesem Montage- & Wartungshandbuch einen wesentlichen Bestandteil des Regals bildet.

## 1.2 AUFBEWAHRUNGSANWEISUNGEN

Vor Verwendung dieses Produkts müssen dieses Handbuch und die darin enthaltenen Sicherheitshinweise gelesen und verstanden worden sein. Nichtbeachtung kann zu schweren bis tödlichen Verletzungen führen.

Befolgen Sie alle Anweisungen. Nur so werden Feuer, Explosionen, elektrische Schläge oder andere Gefahren vermieden, die zu Sachschäden und/oder schweren bis tödlichen Verletzungen führen können.

Der Smeva Market darf nur von Personen benutzt werden, die den Inhalt dieses Benutzerhandbuchs vollständig gelesen und verstanden haben. Stellen Sie sicher, dass jede Person, die das Produkt benutzt, diese Warnhinweise und Anweisungen gelesen hat und sie befolgt. Bewahren Sie alle Sicherheitshinweise und Anweisungen zum späteren Nachschlagen auf und geben Sie sie an nachfolgende Benutzer des Produkts weiter.

Dieses Montage- & Wartungshandbuch bildet zusammen mit dem Benutzerhandbuch einen wesentlichen Bestandteil des Regals. Smeva haftet nicht für Sach- oder Personenschäden, die durch unsachgemäße Handhabung oder Nichtbeachtung der Sicherheitshinweise verursacht werden. In solchen Fällen erlischt die Garantie.

## 1.3 IN DIESEM HANDBUCH VERWENDETE KONVENTIONEN

In diesem Dokument werden die folgenden Stilkonventionen verwendet:

- **Fett**
  Namen der Produktkomponenten
- *Kursiv*
  Querverweise

## 1.4 ERKLÄRUNG DER SICHERHEITSZEICHEN

Die folgenden Sicherheitszeichen werden auf der Verpackung, dem Produkt und in diesem Dokument verwendet:

| Symbol | Bedeutung |
|---|---|
| ⚠ GEFAHR | "Gefahr" bezeichnet eine Gefahr mit hohem Risiko, die, wenn sie nicht vermieden wird, zu schweren Verletzungen bis hin zum Tod führt |
| ⚠WARNUNG | "Warnung" bezeichnet eine Gefahr mit mittlerem Risiko, die, wenn sie nicht vermieden wird, zu schweren Verletzungen bis hin zum Tod führen kann. |
| ⚠VORSICHT | "Vorsicht" bezeichnet eine Gefahr mit niedrigem Risiko, die, wenn sie nicht vermieden wird, zu geringfügigen bis mittleren Verletzungen führen könnte. |
| HINWEIS | Bezeichnet Informationen, die als wichtig erachtet werden, aber nicht auf Gefahren hinweisen. |
| | Befolgen Sie vor dem Gebrauch die Anweisungen. |

| Symbol | Bedeutung |
|---|---|
| | Achtung / Gefahr |
| | Gefahr: bewegliche Teile |
| | Gefahr: heiße Oberfläche |
| | Gefahr: Stromschlaggefahr |
| | Mit Wasser abspritzen verboten |

## 1.5 SICHERHEITSHINWEISE

**⚠WARNUNG**

- ► Vor Verwendung dieses Produkts müssen dieses Handbuch und die darin enthaltenen Sicherheitshinweise gelesen und verstanden worden sein. Nichtbeachtung kann zu schweren bis tödlichen Verletzungen führen.
- ► Die Montage und Inbetriebnahme muss von einem ordnungsgemäß qualifizierten und fachkundigen Monteur unter Beachtung der geltenden Vorschriften und Gesetze durchgeführt werden. Der Monteur ist für den Einsatz von qualifiziertem Personal verantwortlich.
- ► Alle Anschlüsse an das Regal, z. B. Strom-, Abwasser- und Kühlmittelleitungen, müssen von qualifizierten Technikern ausgeführt werden. Die Inbetriebnahme sollte ebenfalls von qualifizierten Technikern durchgeführt werden.

**HINWEIS**

Entfernen Sie keine Aufkleber und Schilder, die am Smeva Market angebracht sind, um gefährliche Situationen zu vermeiden.

Um optimale Leistung, Personensicherheit und maximale Haltbarkeit der Produkte zu gewährleisten:

- Belasten Sie das Regal nur auf der Ladefläche;
- Überschreiten Sie niemals die maximale Produktbelastung;
- Steigen Sie niemals in die Theke und klettern Sie nicht darauf;
- Lehnen Sie sich nicht gegen das Regal und hängen Sie sich nicht daran;
- Führen Sie regelmäßig alle notwendigen Reinigungs- und Wartungsarbeiten und Anweisungen aus.

## 1.6 DOKUMENTATION UND INFORMATIONEN

Die neueste Version dieses Montage- & Wartungshandbuchs und das Benutzerhandbuch finden Sie unter http://www.smeva.nl.

Für wartungstechnische Fragen, Informationen, technische Unterstützung, die Bestellung von Bedienungsanleitungen oder Ersatzteilen wenden Sie sich an uns:

Smeva BV
J.F. Kennedylaan 27
5555 XC Valkenswaard
Niederlande

E-Mail: sas-products@smeva.nl
Telefon: +31 (0)40 207 3200
Internet: www.smeva.nl

## 1.7 PRODUKTKENNUNG

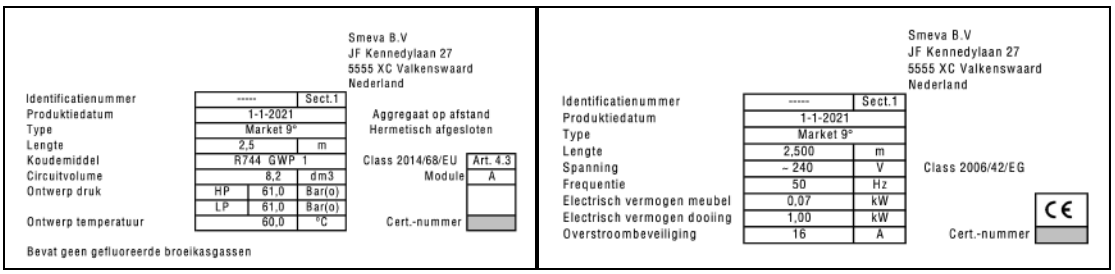


Sollten Sie Informationen zu einer bestimmten Komponente benötigen oder sollte eine Komponente defekt sein, kopieren Sie die Informationen auf diesem Schild und geben Sie sie an Ihren Monteur weiter. So kann das Problem schnell behoben werden.

# 2. ÜBER DEN SMEVA MARKET

Wir gratulieren Ihnen zu Ihrer Kaufentscheidung für den Smeva Market. Der Name Smeva ist Ihr Garant für Qualität und Zuverlässigkeit. Der Market ist ein gekühltes Selbstbedienungsregal mit offenem Wartungszugang, der in verschiedenen Ausführungen erhältlich ist, die auf zwei Grundversionen basieren: einer Remote- und einer steckerfertigen Version. Die steckerfertige Version ist mit einem integrierten Kühlsystem ausgestattet. Die Remote-Version wird an ein zentrales Kühlsystem für mehrere Einheiten angeschlossen.

## 2.1 BESTIMMUNGSGEMÄßE VERWENDUNG UND VERNÜNFTIGERWEISE VORHERSEHBARER MISSBRAUCH

Der Market soll als Auslage für kalte, abgepackte Waren dienen. Der Market ist nicht zum Kühlen von Waren gedacht.

Der Market ist nur für den Gebrauch in Innenräumen bestimmt und darf nur mit dem Originalzubehör und den Originalkomponenten verwendet werden. Der Market darf nur in Übereinstimmung mit den in diesem Montage- & Wartungshandbuch beschriebenen Anweisungen und dem Benutzerhandbuchverwendet werden. Jede andere Verwendung als die in diesen Dokumenten beschriebene gilt als nicht bestimmungsgemäße Verwendung. Bei unsachgemäßer Verwendung erlischt die Garantie.

## 2.2 PROZESSÜBERSICHT

Die Remote-Version des Smeva Market ist an ein zentrales Kühlsystem (CCS) angeschlossen. Das CCS steuert und versorgt alle daran angeschlossenen Maschinen.

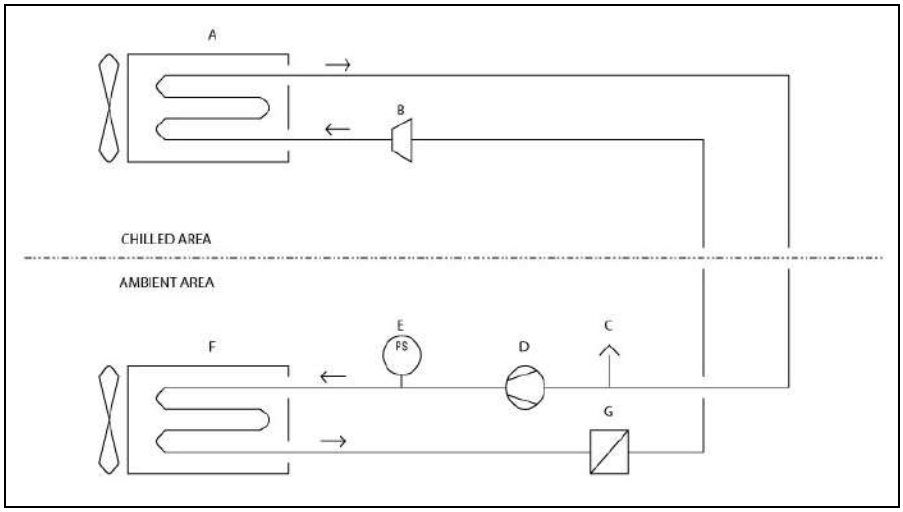

| | | | |
|---|---|---|---|
| A | Verdampfer + Lüfter | E | Hochdruckschalter |
| B | Kapillarrohr | F | Vertikal-Verflüssiger |
| C | Schräder-Ventil | G | Filter / Trockner |
| D | Kompressor | | |

## 2.3 TECHNISCHE DATEN

| | |
|---|---|
| **Modell** | Market |
| **Version** | Remote / steckerfertig |
| **Gewicht** | 190 – 630 kg |
| **Produkttemperatur** | (3M1) 25°C – 60% RH -1 ↓T ↑+5°C |
| **Verdampfungstemperatur** | -10°C (bei 20°C Umgebungstemperatur) |
| **Kühlleistung** | 880 – 1100 W/m |
| **Längenmaße** | Minimal 1250 mm bis maximal 3750 mm, mit einer Modulgröße von 625 mm. |
| **Raumtiefe** | 730 / 1051 mm |
| **Neigungswinkel der Auslageplattform** | 2° / 9° |
| **Maximales Ladegewicht der Regalbretter** | 60 kg/m, oder 90 kg/m mit Verstärkungsstreifen |
| **Neigungswinkel der Regalbretter** | 0° / 7,5° / 15° |
| **Höhe hinten** | Maximal 1500 mm |
| **Höhe vorne** | Minimal 600 mm |
| **Höhe Scheibe** | Frontscheibe 140 mm |

| | |
|---|---|
| Spannung | 230 Volt 50 Hz |
| Temperatursteuerung | Carel / Danfoss (Varianten auf Anfrage) |
| Lichtquelle | LED-Beleuchtung in den Regalbrettern und/oder Decks (optional) |
| Kältetechnik | Dynamische Kühlung |
| Kältemittel | ► Remote: R744/R448a/R449a/R134a (andere Kältemittel auf Anfrage erhältlich)<br>► Steckerfertig: R290 / R433a |
| Innenmaterial | ► SAE 304<br>► Pulverbeschichteter verzinkter Stahl<br>► Gehärtetes Glas |
| Außenmaterial | ► SAE 304<br>► Pulverbeschichteter verzinkter Stahl<br>► PVC<br>► HPL<br>► Gehärtetes Glas |
| Energiezeichen | The information on the energy class (Ecodesign 2019/2024 and Energy Labelling 2019/2018) reported here refers to precise product configurations. Any other different configuration than the one presented on the website may significantly change the energy class information.<br>For more details, please consult the European Product Database for Energy Labelling (EPREL) or contact our Sales Office. |

## 2.4 PRODUKTKONFORMITÄT

Dieses Produkt entspricht allen relevanten europäischen Richtlinien. Für die Konformitätserklärung siehe *Anhang II – Konformitätserklärung*.

## 2.5 PRODUKTKOMPONENTEN

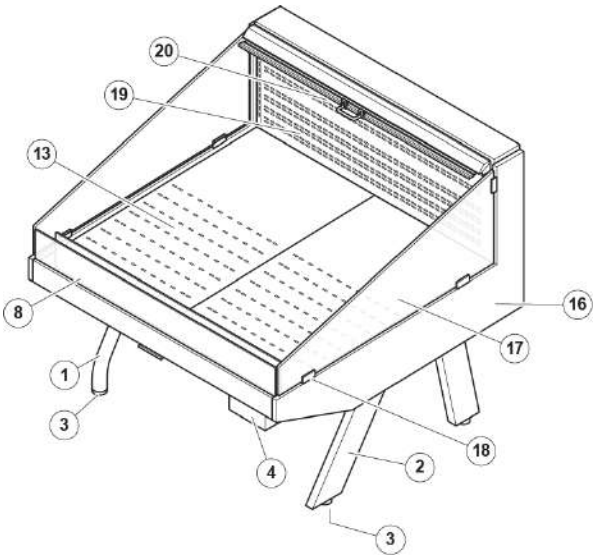


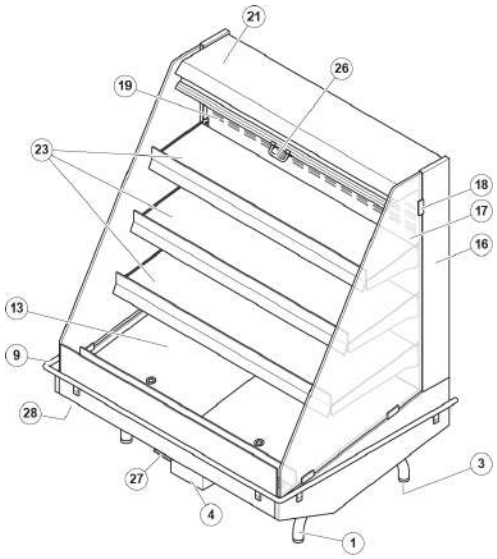


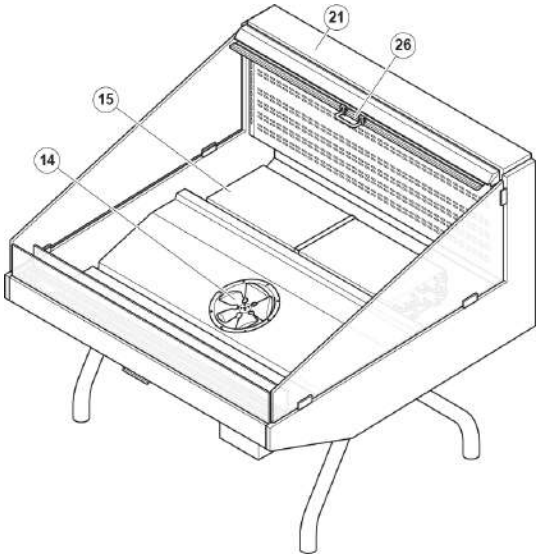


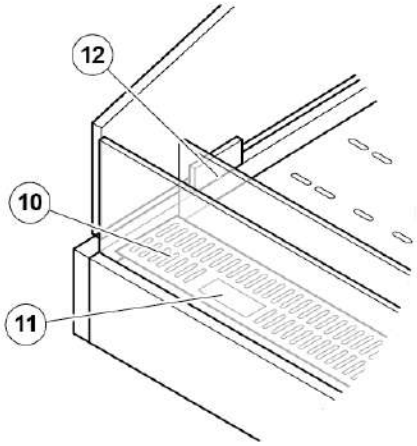

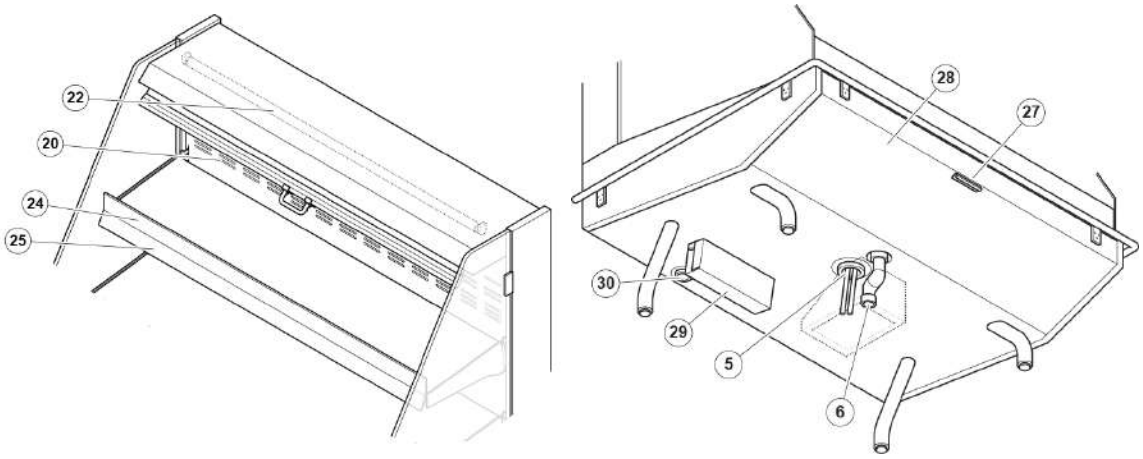


1. zylindrisches Gestell
2. rechteckiges Gestell
3. Stellfüße
4. Rohrüberdeckung (optional)
5. Öffnung für Abwasserrohre
6. Öffnung für Kältemittelrohre
7. Frontscheibe
8. Stoßleiste (Kunststoff)
9. Stoßstange (rostfreier Stahl)
10. Zuluftgitter
11. Temperaturanzeige
12. Warenstopper
13. Bodenplatte
14. Lüfterplatte
15. Verdampfer
16. Endseite
17. Endseite Scheibe
18. Scheibenhalter
19. Ausblasgitter
20. Ausblas-Wabengitter
21. Decke
22. Kopfbeleuchtung
23. Regalbrett
24. Warenstopper
25. Preisschiene
26. Nachtabdeckung
27. Nachtabdeckungsfach
28. Produktkennschild
29. Schaltschrank
30. Öffnung für Kabeldurchlass

## 2.6 SCHALTSCHRANK UND STEUERUNG

**HINWEIS**

**Je nach Version und Anforderungen ist der Smeva Market für jede Konfiguration mit einer spezifischen Steuerung und einem Benutzerbildschirm ausgestattet. Sie können auf Anfrage eine ausführliche Dokumentation zur der jeweiligen Steuerung, den Sensoren und der Benutzeranzeige erhalten.**

Die Steuerung ist ein elektronisches Gerät, das alle Funktionen des Smeva Market verwaltet. Die Steuerung befindet sich im **Schaltschrank** ㉙.

**Schalten Sie die Stromzufuhr aus, bevor Sie den Schaltschrank öffnen. Der Schaltschrank und die Kabelverschraubungen entsprechen der Schutzart IP66. Vergewissern Sie sich, dass der Schaltschrank nach der Reparatur korrekt geschlossen ist.**

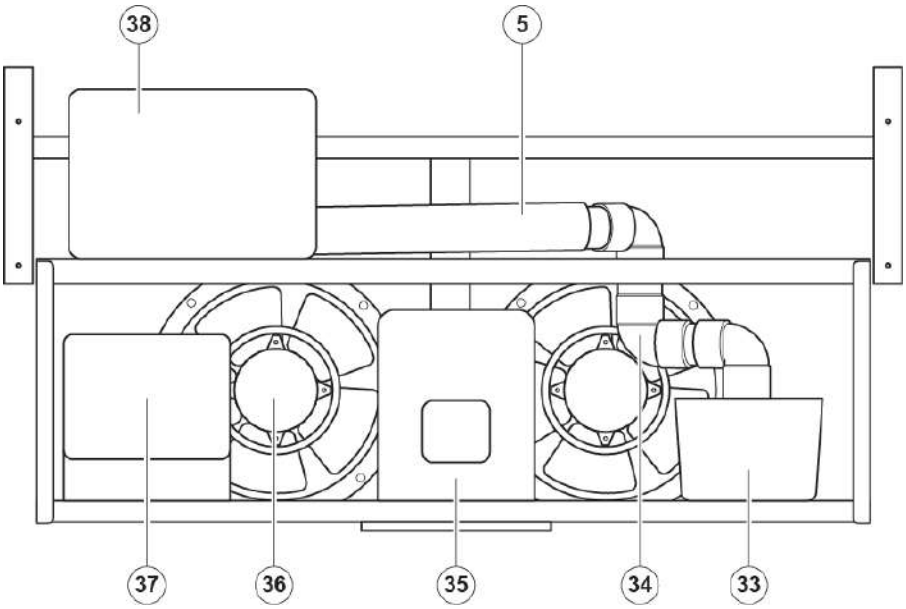


| Element | Nummer |
|---|---|
| Öffnung für Abwasserrohre | 5 |
| Tauwasserschale (Tropfschale) | 33 |

| Element | Nummer |
|---|---|
| Verflüssiger | 34 |
| Kompressor | 35 |
| Lüfter | 36 |
| Leistungsrelaiskasten | 37 |
| Schaltschrank | 38 |

## 2.7 DIE TEMPERATURANZEIGE

**HINWEIS**

Je nach Version und Anforderungen ist der Smeva Market für jede Konfiguration mit einer spezifischen Steuerung und einem Benutzerbildschirm ausgestattet. Sie können auf Anfrage eine ausführliche Dokumentation zur der jeweiligen Steuerung, den Sensoren und der Benutzeranzeige erhalten.

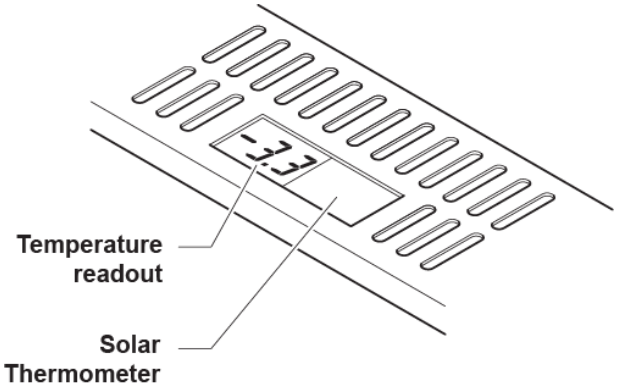


Die **Temperaturanzeige** ⑪ befindet sich auf dem **Zuluftgitter** ⑩. Sie kann mit der mitgelieferten Fernbedienung programmiert und gewartet werden.

## 2.8 TEMPERATURSENSOREN

Die Temperatursensoren befinden sich hinter dem **Zuluftgitter** ⑩ und dem **Ausblasgitter** ⑲.

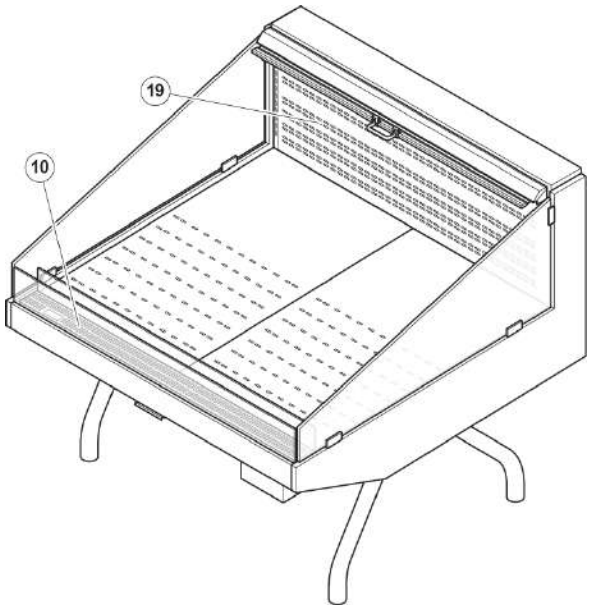


Die Temperatursensoren sind mit der Steuerung im **Schaltschrank** ㊳ verbunden und messen die Ansaug-, Abluft- und Abtautemperatur des **Verdampfers** ⑮.

## 2.9 KÄLTEKOMPONENTEN UND -SCHALTKREISE

**HINWEIS**

**Für jeden einzelnen Kreislauf muss das richtige Kältemittel verwendet werden, wie auf dem Produktkennschild angegeben. Die vollständige Dokumentation zu den einzelnen Komponenten finden Sie im Datenblatt zu den Kältekomponenten, das auf Anfrage erhältlich ist.**

Die Kältekomponenten sind nach folgendem Schema miteinander verbunden.

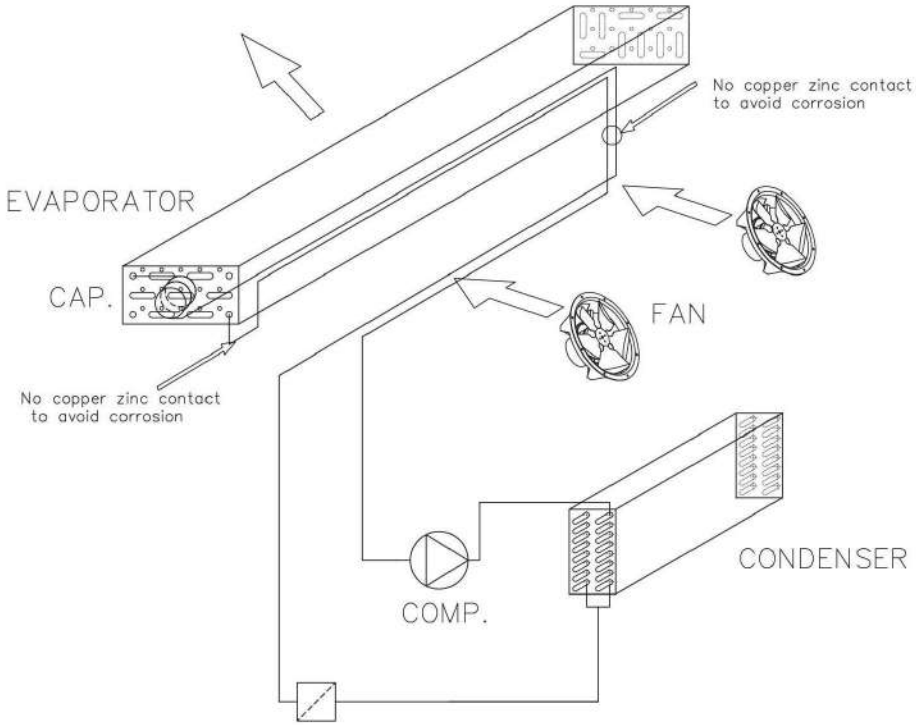


Der Kühlkreislauf ist hermetisch versiegelt und werkseitig bei 31 Bar druckgeprüft. Für die Wartung befindet sich ein Schräder-Ventil im Fach des Verflüssigers.

# 3. SICHERHEITSHINWEISE

**⚠WARNUNG**

**Vor der Montage, Wartung oder Verwendung dieses Regals müssen dieses Handbuch und die darin enthaltenen Sicherheitshinweise gelesen und verstanden worden sein. Nichtbeachtung kann zu schweren bis tödlichen Verletzungen führen.**

Während des Transports, der Lagerung, der Installation, des Betriebs, der Wartung und der Entsorgung sollte das Regal in einem gut belüfteten Bereich oder einem Raum mit einem Mindestvolumen aufgestellt werden, das in der folgenden Tabelle unter Bezugnahme auf die auf dem **Produktkennschild** ㉘ angegebene Ladungsmenge angegeben ist.

| R290 / R433A | |
|---|---|
| **Ladung (g)** | **Minimales Raumvolumen ($m^3$)** |
| 250 - 500 | 63 |
| 500 - 700 | 88 |
| 700 - 900 | 113 |
| 900 - 1100 | 138 |
| 1100 – 1300 | 163 |

## 3.1 SICHERHEITSHINWEISE ZUR BESTIMMUNGSGEMÄßEN VERWENDUNG UND ZU VERNÜNFTIGERWEISE VORHERSEHBAREM MISSBRAUCH

- Das Regal darf nur für die vom Hersteller beschriebenen Anwendungen verwendet werden. Alle anderen Anwendungen sind unsachgemäß und gefährlich. Der Hersteller kann nicht für Schäden haftbar gemacht werden, die durch Fehler, unbeabsichtigten oder unsachgemäßen Gebrauch des Regals entstehen.
- Dieses Regal ist nicht für die Verwendung durch Personen (einschließlich Kindern) mit eingeschränkten körperlichen, sensorischen oder geistigen Fähigkeiten bzw. mangelnder Erfahrung und/oder Wissen bestimmt.
- Verwenden Sie das Regal nur innerhalb der angegebenen Leistungsgrenzen, wie in dieser Anleitung beschrieben.

- Bleiben Sie immer aufmerksam und achten Sie auf Ihre Handlungen. Benutzen Sie das Regal nicht, wenn Sie unkonzentriert oder unaufmerksam sind oder unter dem Einfluss von Drogen, Alkohol oder Medikamenten stehen. Schon ein Moment der Unachtsamkeit bei der Arbeit am Regal kann zu schweren Unfällen und Verletzungen führen.
- Das Regal enthält bewegliche Teile. Halten Sie immer einen Sicherheitsabstand ein, um ein Verklemmen zu vermeiden.
- Tragen Sie keine weite Kleidung oder Schmuck, wenn Sie das Regal reinigen oder verwenden. Diese können von der Maschine ergriffen werden und Körperteile einklemmen oder sogar abreißen.
- Halten Sie sämtliche Körperteile von den sich drehenden Teilen des Regals fern.
- Setzen oder stellen Sie sich nicht auf das Regal.
- Bei einem Unfall muss die Verwendung des Regals sofort eingestellt werden; suchen Sie gegebenenfalls einen Arzt auf.

## 3.2 MÖGLICHE GESUNDHEITLICHE FOLGEN

- Nur Techniker, die in der sicheren Handhabung und Verwendung von Kältemitteln geschult wurden, dürfen Arbeiten an diesem Regal ausführen.
- Smeva-Einheiten sind für die Verwendung mit dem Kältemittel R433A, einem Propan-Propylen-Gemisch, konzipiert und hergestellt. Dieses Kältemittel ist entflammbar und kann im Falle eines Austretens gefährlich sein. R433A hat den Vorteil, dass es von sich aus einen unverwechselbaren Geruch hat, der im Falle eines Austretens wahrgenommen werden kann.

## 3.3 PERSÖNLICHE SCHUTZAUSRÜSTUNG

- Verwenden Sie bei Arbeiten an dieser Einheit einen geeigneten Lecksucher und platzieren Sie ihn in geringer Höhe in der Nähe der Einheit.
- Tragen Sie bei der Arbeit mit dem Regal immer angemessene persönliche Schutzausrüstung, wie Handschuhe, Sicherheitsschuhe (mindestens der Klasse S3), Schutzbrille und einen Schutzoverall.

## 3.4 SICHERHEITSHINWEISE FÜR DEN TRANSPORT UND DIE AUFSTELLUNG

- Die Einheit sollte während des Transports in einem gut belüfteten Fahrzeug stehen.

- Das Be- und Entladen muss mit geeigneten Halterungen und Trägern erfolgen, die an den Beinen des Regals zu befestigen sind. Verwenden Sie dazu geeignete Ausrüstung wie Schubstapler, Gabelstapler, Krane usw.
- Hebearbeiten dürfen nur von geschultem und autorisiertem Personal durchgeführt werden. Führen Sie Hebevorgänge immer mit mindestens zwei Person durch, auch wenn Sie Hebezeug verwenden.
- Personen, die diese Tätigkeiten ausführen, sollten persönliche Schutzausrüstung tragen (weitere Informationen finden Sie unter *3.3 Persönliche Schutzausrüstung*) und sich niemals unter der Last aufhalten, während das Regal angehoben wird.
- Ziehen Sie verfügbare Konstruktionsberichte, Zertifikate usw. zu Rate, um sicherzustellen, dass das Gesamtgewicht des Regals, aller Hilfsmittel und des Bedieners die maximal zulässige Belastung des Bodens nicht überschreitet.
- Die Oberfläche, auf der das Regal aufgestellt werden soll, muss trocken, fest und eben sein.
- Die Zuluft- und Ausblasgitter an der Vorder- oder Rückseite dürfen nicht blockiert werden.
- Achten Sie darauf, einen Abstand von 5 cm zwischen dem Regal und einem Hindernis (wie einer Wand oder einer anderen Einheit) einzuhalten, damit das Regal die warme Luft aus dem Verflüssiger abführen kann.
- Verwenden Sie für die Stromversorgung der Einheit nur eine Steckdose mit 230 Volt, die sich mindestens 1 Meter über dem Boden befindet.
- Verwenden Sie beim Transport des Regals nur zugelassenes Hebezeug mit ausreichender Tragkraft.

## 3.5 SICHERHEITSHINWEISE ZUR MONTAGE

- Die Montage und Inbetriebnahme muss von einem ordnungsgemäß qualifizierten und fachkundigen Monteur unter Beachtung der geltenden Vorschriften und Gesetze durchgeführt werden.
- Der Monteur ist für den Einsatz von qualifiziertem Personal verantwortlich.
- Der Monteur sollte persönliche Schutzausrüstung tragen (siehe *3.3 Persönliche Schutzausrüstung* für weitere Informationen).
- Der Arbeitsbereich sollte vor der Montage für Unbefugte gesperrt werden. Stellen Sie situationsabhängig die Sicherheit der Öffentlichkeit sicher.
- Prüfen Sie das Regal vor der Montage auf Schäden. Wenn Sie sichtbare Schäden feststellen, darf das Regal nicht montiert werden; wenden Sie sich an Smeva.

## 3.6 INFORMATIONEN ZUR ELEKTRISCHEN SICHERHEIT

- Die Elektroinstallation und Inbetriebnahme darf nur von einem ausgebildeten und qualifizierten Elektriker durchgeführt werden.
- Zerlegen, zerschneiden oder verändern Sie nicht das vom Hersteller gelieferte Original-Netzkabel bzw. den Stecker.
- Schließen Sie das Regal nur an eine geerdete Steckdose mit Erdschlussschutz an, die gemäß den gesetzlichen Richtlinien eingerichtet ist.
- Steckdosen sollten sich mindestens 1 Meter über dem Boden befinden, um eine Entzündung von Kältemitteln im Falle eines Austretens zu vermeiden.
- Prüfen Sie das Regal und die Kabel vor der Elektroinstallation auf Schäden. Bei sichtbaren Schäden, starker Geruchbildung oder übermäßiger Erhitzung der Komponenten muss die Stromversorgung sofort getrennt und die Verwendung des Regals eingestellt werden.

## 3.7 SICHERHEITSINFORMATIONEN ZUR WARTUNG

- Schalten Sie das Regal vor der Durchführung von Wartungs- oder Reparaturarbeiten immer gemäß der LOTO-Methode (LOCK OUT / TAG OUT) aus.
- Die Wartung muss von geschultem und qualifiziertem Wartungspersonal mit entsprechenden Kältemittelzertifizierungen durchgeführt werden. Um die Betriebssicherheit des Regals zu gewährleisten, muss eine regelmäßige Wartung durch qualifiziertes Personal gemäß den Anweisungen des Herstellers durchgeführt werden.
- Vergewissern Sie sich bei der Wartung (falls entflammbare Kältemittel verwendet werden), dass sich im Umkreis von 3 Metern um das Regal keine Zündquellen (wie offene Flammen, funkensprühende elektrische Bauteile oder rauchende Zigaretten) befinden.
- Der hermetisch geschlossene Kühlkreislauf für alle Kohlenwasserstoffintegrale ist mit einem Hochdruck-Sicherheitsschalter mit manueller Rückstellung ausgestattet.
- Reinigung, Wartung und Inspektion sollten regelmäßig durchgeführt werden. Bei sichtbaren Schäden, starker Geruchbildung oder übermäßiger Überhitzung der Komponenten darf das Regal nicht mehr verwendet werden.

## 3.8 SICHERHEITSHINWEISE FÜR REPARATUREN UND MODIFIKATIONEN

- Schalten Sie das Regal vor der Durchführung von Wartungs- oder Reparaturarbeiten immer gemäß der LOTO-Methode (LOCK OUT / TAG OUT) aus.
- Öffnen oder reparieren Sie Teile des Regals nur, wenn Sie wissen, was Sie tun. Wenden Sie bei Zweifeln sich an den Hersteller.

- Verwenden Sie nur Originalregalbretter, -zubehör und -ersatzteile.
- Änderungen am Regal und technische Modifikationen sind ohne die schriftliche Genehmigung des Herstellers nicht gestattet.

# 4. TRANSPORT & HANDHABUNG

## 4.1 ABMESSUNGEN, GEWICHT UND SCHWERPUNKT

### 4.1.1 ABMESSUNGEN UND GEWICHT

Je nach Version und Anforderungen weist der Smeva Market Unterschiede in Abmessungen, Gewicht und Spezifikationen auf. Sie können auf Anfrage eine vollständige Dokumentation zu Ihrer spezifischen Version erhalten.

### 4.1.2 SCHWERPUNKT

**⚠WARNUNG**

KIPPGEFAHR! Verwenden Sie immer Hebezeug, um das Regal anzuheben. Heben Sie das Regal nur an, wenn es auf einer Palette steht und sicher befestigt ist. Der Schwerpunkt des Regals ist in der Abbildung unten dargestellt.

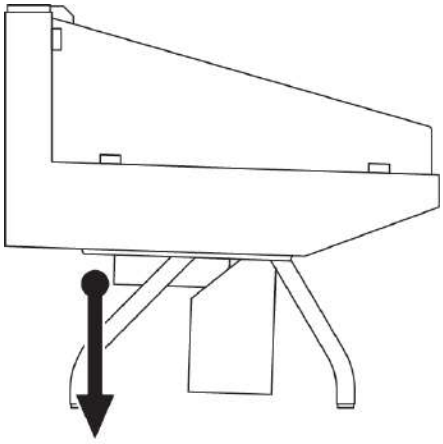

## 4.2 HANDHABUNG, ANHEBEN UND TRANSPORT DES REGALS

**⚠WARNUNG**

Beachten Sie Folgendes beim Anheben, Handhaben und Transportieren des Smeva Market:

- Verwenden Sie einen Gabelstapler, um den Smeva Market anzuheben. Halten Sie sich nicht unter dem angehobenen Regal auf.
- Stellen Sie das Regal waagerecht auf einen Anhänger mit ebener Oberfläche und ausreichender Tragfähigkeit.
- Sichern Sie das Regal gegen Stöße, indem Sie das Regal mit ausreichend starken Spannlaschen befestigen. Stellen Sie sicher, dass keine plötzlichen Bewegungen möglich sind und dass die

Stabilität nicht verloren gehen kann.

- ► Transportieren Sie das Regal vorsichtig an den gewünschten Standort.

## 4.3 AUFSTELLUNG

**⚠VORSICHT**

- ► Stellen Sie vor der Aufstellung und Montage des Regals sicher, dass alle Umgebungsbedingungen berücksichtigt wurden, wie in *6.1 Betriebsumgebung* beschrieben.
- ► Stellen Sie sicher, dass das Regal auf einer ebenen und stabilen Fläche steht.
- ► Stellen Sie sicher, dass das Regal in einem Innenraum aufgestellt wird.
- ► Stellen Sie sicher, dass die Oberfläche sauber und trocken ist.
- ► Stellen Sie sicher, dass die Kabel keine Stolperfallen darstellen.

# 5. MONTAGE

**⚠WARNUNG**

- ► Überprüfen Sie das Regal auf Schäden, bevor Sie das Gerät montieren oder in Betrieb nehmen. Wenn das Gerät beschädigt ist, darf es nicht verwendet werden. Wenden Sie sich an den Hersteller, um das Regal überprüfen und reparieren zu lassen.
- ► Verwenden Sie nur einphasigen Wechselstrom mit 230 V. Für weitere Informationen siehe *2.3 Technische Daten*. Verwenden Sie keine anderen Spannungswerte.

**HINWEIS**

Dieser Abschnitt ist nur für den autorisierten Monteur des Smeva Market bestimmt.

## 5.1 DEN SMEVA MARKET AUSPACKEN

1. Packen Sie den Smeva Market aus. Entsorgen Sie die Verpackung ordnungsgemäß.

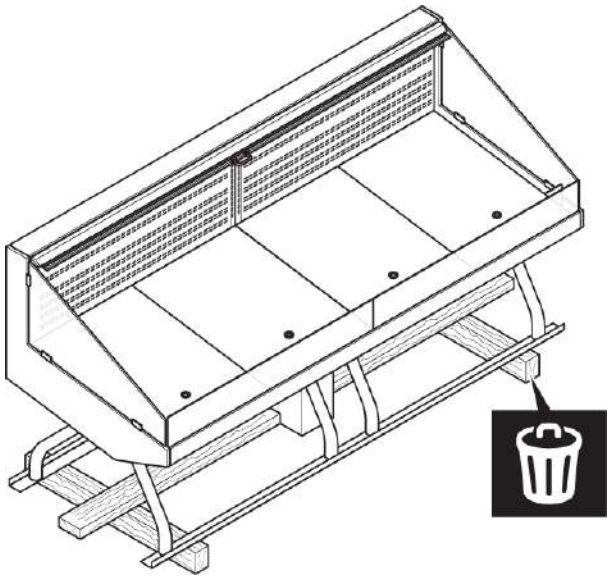

2. Entfernen Sie den hölzernen Transportrahmen und entsorgen Sie ihn ordnungsgemäß.
3. Überprüfen Sie den Lieferumfang auf den korrekten Inhalt, je nach Ihrer Version des Smeva Market und dessen Spezifikationen.

## 5.2 MONTAGE DER STECKERFERTIGEN VERSION DES SMEVA MARKET

**Empfohlenes Werkzeug:** Wasserwaage

1. Entfernen Sie die Zusatzverpackung, den Schaumstoffschutz und die Schutzfolie. Entsorgen Sie alles ordnungsgemäß.
2. Vergewissern Sie sich, dass das Regal ausgeschaltet und von der Stromversorgung getrennt ist.
3. Führen Sie eine einfache Reinigungsroutine durch, wie in *7.4.1 Einfache Reinigungsroutine* beschrieben.
4. Entfernen Sie die **Bodenplatte** ⑬, wie in *7.2.4 Den Verdampfer enteisen* beschrieben. Prüfen Sie die Position der **Lüfterplatte** ⑭ auf mögliche Hindernisse. Bringen Sie die **Lüfterplatte** und die **Bodenplatte** wieder an.
5. Richten Sie das Regal aus.
6. Prüfen Sie das eingebaute Glas und richten Sie es gegebenenfalls aus.
7. Setzen Sie ggf. die **Regalbretter** ㉓ ein.
8. Schalten Sie das Regal ein, indem Sie es an den Stromanschluss anschließen.
9. Prüfen Sie die Regaltemperatur und passen Sie den Sollwert entsprechend an.

## 5.3 MONTAGE DER REMOTE-VERSION DES SMEVA MARKET (REMOTE)

**Empfohlenes Werkzeug:** Wasserwaage, Vakuumpumpe, Lötwerkzeug

1. Entfernen Sie die Zusatzverpackung, den Schaumstoffschutz und die Schutzfolie. Entsorgen Sie alles ordnungsgemäß.
2. Vergewissern Sie sich, dass das Regal ausgeschaltet und von der Stromversorgung getrennt ist.
3. Führen Sie eine einfache Reinigungsroutine durch, wie in *7.4.1 Einfache Reinigungsroutine* beschrieben.
4. Entfernen Sie die **Bodenplatte** ⑬, wie in *7.2.4 Den Verdampfer enteisen* beschrieben. Prüfen Sie die Position der **Lüfterplatte** ⑭ auf mögliche Hindernisse. Bringen Sie die **Lüfterplatte** und die **Bodenplatte** wieder an.
5. Schließen Sie das Regal an das Ablaufsystem an.
6. Schließen Sie das Regal an das zentrale Kühlsystem (CCS) an.
7. Schließen Sie das Regal an die Stromversorgung an.
8. Richten Sie das Regal aus.
9. Prüfen Sie das eingebaute Glas und richten Sie es gegebenenfalls aus.
10. Setzen Sie ggf. die **Regalbretter** ㉓ ein.

11. Wenn die Lieferung in Abschnitten erfolgt, versiegeln Sie die Anschlüsse der Abschnitte mit der mitgelieferten Dichtungsmasse.
12. Schalten Sie das Regal ein.
13. Prüfen Sie die Regaltemperatur und passen Sie den Sollwert entsprechend an.

# 6. BEDIENUNGSANLEITUNG

## 6.1 BETRIEBSUMGEBUNG

**HINWEIS**

Stellen Sie sicher, dass die Betriebsbedingungen den in diesem Handbuch genannten Anforderungen entsprechen. Andernfalls kann die ordnungsgemäße Funktion des Regals beeinträchtigt werden.

- **Halten Sie die Lichtintensität im Raum so gering wie möglich.**
  Künstliches Licht oder Punktstrahler sollten nicht auf den Auslagebereich gerichtet werden, um eine Überhitzung und Verfärbung von Frischfleisch und anderen Produkten zu vermeiden.
- **Luftstörende Faktoren beeinträchtigen den Betrieb des Regals.**
  Klimaanlagen, Zuluftgitter und Lüfter sollten nicht in unmittelbarer Nähe des Regals verwendet werden. Außerdem können Türen, Fenster, Ein- und Ausgänge Zugluft erzeugen, die die Leistung des Regals negativ beeinflusst. Ergreifen Sie die notwendigen Maßnahmen, um Zugluft zu vermeiden.
- **Setzen Sie das Regal keiner direkten Sonneneinstrahlung aus.**
  Die Wärmestrahlung kann die Produkttemperatur auf ein unzulässiges Niveau anheben, selbst wenn die Lufttemperaturanzeige im Regal den erforderlichen Wert anzeigt.
- **Stellen Sie keine wärmeerzeugende Ausrüstung in unmittelbarer Nähe des Regals auf.**
  Zu Wärmequellen gehören unter anderem Heizkörper, Heizgeräte, Öfen, wärmeerzeugende Ausrüstung, Scheinwerfer und Luftschleier an Eingängen.
- **Halten Sie den Arbeitsbereich sauber.**
  Setzen Sie das Regal keiner schmutzigen oder staubigen Umgebung aus. Ein unsauberer Arbeitsbereich kann die Qualität, die Leistung und die Lebensdauer des Regals beeinträchtigen.

## 6.2 ANORDNUNG DER REGALBRETTER

**⚠WARNUNG**

- Stellen Sie sicher, dass Sie die Position des Notausschalters kennen, bevor Sie das Regal betreiben.
- Vergewissern Sie sich, dass der Strom ausgeschaltet ist, bevor Sie die Regalbretter einsetzen.

**HINWEIS**

- Überprüfen Sie das Regal und die Regalbretter auf Schäden, bevor Sie letztere einräumen. Bei sichtbaren Schäden wenden Sie sich bitte für weitere Anweisungen an Smeva.

Bei der Lieferung sind die **Regalbretter** ㉓ immer in horizontaler Position aufgehängt. Der Benutzer kann die Regalbretter auf den gewünschten Winkel und die gewünschte Höhe einstellen. Es ist kein Werkzeug erforderlich.

Um eine ideale Produkttemperatur zu gewährleisten, sollten die Regalbretter nicht vor den Löchern des **Ausblasgitters** ⑲ platziert werden. Die **Regalbretter** können im gewünschten horizontalen Winkel von 0°, 7,5° und 15° aufgehängt werden.

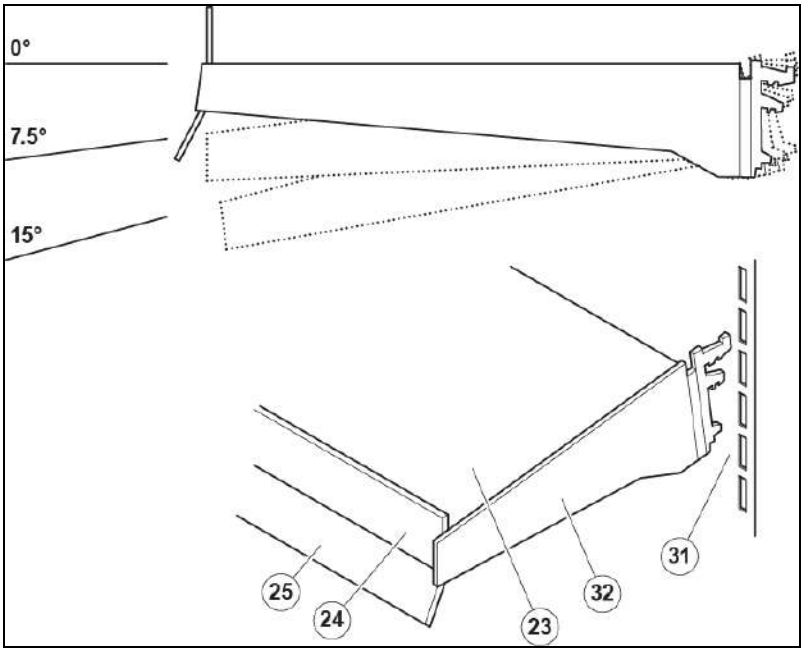


23. Regalbrett
24. Warenstopper
25. Preisschiene
31. Regalstütze
32. Regalständer

### 6.2.1 VORBEREITUNG

Um die Position oder den Winkel des **Regalbretts** ㉓ zu ändern, müssen Sie es herausnehmen. Bevor Sie das **Regalbrett** herausnehmen, verfahren Sie wie folgt:

1. Bestimmen Sie die gewünschte Neigung von 0°/7,5°/15° des **Regalbretts** in horizontaler Richtung.
2. Bestimmen Sie die gewünschte Höhenposition des **Regalbretts**.
3. Räumen Sie das **Regalbrett** bei Bedarf leer.
4. Ziehen Sie den Netzstecker der **Regal**beleuchtung ab, falls erforderlich.

### 6.2.2 DAS REGALBRETT HERAUSNEHMEN

**⚠WARNUNG**

**Alle Hebearbeiten müssen immer von mindestens zwei befugten Personen durchgeführt werden.**

1. Nehmen Sie das **Regalbrett** ㉓ heraus, indem Sie es vorsichtig von den **Regalständern** ㉜ heben. Entfernen Sie bei Bedarf den **Warenstopper** ㉔.
2. Stellen Sie das **Regalbrett** an einem sauberen und sicheren Ort ab und stellen Sie sicher, dass niemand darüber stolpern kann.

### 6.2.3 DIE HÖHE DER REGALBRETTER EINSTELLEN

Um die Höhe eines Regalbretts einzustellen:

1. Heben Sie die **Regalständer** ㉜ in eine aufrechte Position und entfernen Sie sie, indem Sie sie herausziehen.
2. Setzen Sie die **Regalständer** in aufrechter Position und in die gewünschte Höhe in die **Regalstützen** ㉛ ein.
3. Senken Sie die **Regalständer** aus der aufrechten Position in eine horizontale Position, um sie zu sichern.
4. Um den Winkel des Regalbretts einzustellen, heben Sie die **Regalständer** an und kippen sie in die richtige Position.
5. Platzieren Sie das **Regalbrett** ㉓ auf den **Regalständern**.

   **WARNUNG: Alle Hebearbeiten müssen immer von mindestens zwei befugten Personen durchgeführt werden.**

6. Schließen Sie den Netzstecker der Regalbeleuchtung an.

## 6.3 LASTANORDNUNG

**HINWEIS**

- **Stellen Sie sicher, dass alle Produkte in Übereinstimmung mit den in diesem Handbuch genannten Anforderungen platziert werden. Andernfalls können die ordnungsgemäße Funktion des Regals und die Haltbarkeit der Produkte beeinträchtigt werden.**
- **Die maximale Belastbarkeit der Regalbretter beträgt 60 kg/m oder 90 kg/m bei Verwendung von Verstärkungsstreifen.**

Die Luftzirkulation und die Temperatur beeinflussen die Leistung des Regals. Deshalb sollte das Regal immer ordnungsgemäß beladen werden.

Bevor Sie Produkte in das Regal legen, stellen Sie Folgendes sicher

- Das Regal und alle seine Elemente wurden gründlich gereinigt und getrocknet
- Dem Regal wurde Zeit gelassen, um die richtige Temperatur zu erreichen

Stellen Sie eine optimale Luftzirkulation sicher, indem Sie ausreichend Platz zwischen den Produkten lassen.

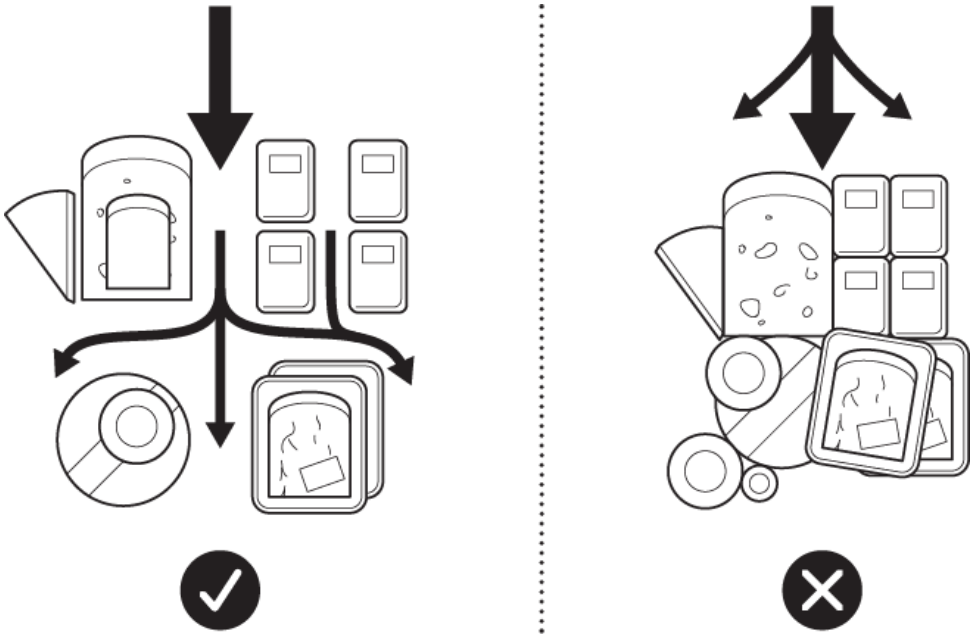

Bevor Sie Produkte in das Regal legen, stellen Sie Folgendes sicher

- Legen Sie nur fertig verpackte Waren in das Regal
- Legen Sie nur vorgekühlte Waren in das Regal

Beachten Sie die maximale Belastbarkeit. Wenn die Produkte zu hoch gestapelt werden, wird die Luftzirkulation beeinträchtigt.

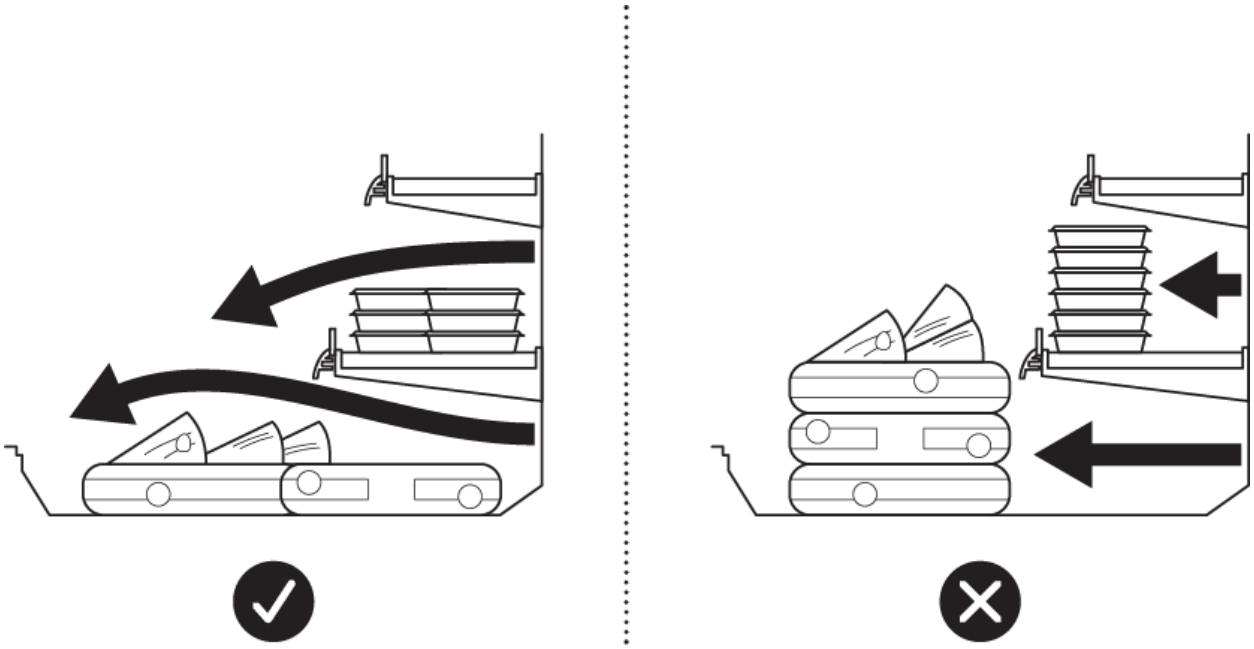

Um die Luftzirkulation zu gewährleisten und unzulässig hohe Produkttemperaturen zu vermeiden, stellen Sie Folgendes sicher

- Es wurden keine Produkte gegen das Ausblasgitter auf der Rückseite gestellt
- Es wurden keine Produkte auf die Zuluftöffnung an der Vorderseite gestellt
- Das Zuluftgitter ist nicht blockiert (z. B. durch Produkte, Deckchen, etc.)

## 6.4 EINSTELLUNGEN DES SCHALTSCHRANKS

Je nach Version und Anforderungen ist der Smeva Market für jede Konfiguration mit einem spezifischen Schaltschrank ㉙ ausgestattet.

Ausführliche Informationen und Bedienungsanweisungen für den Schaltschrank finden Sie in dessen Benutzerhandbuch.

Alle Schaltschrankmodelle haben mehrere Funktionalitäten gemeinsam:

- Temperatureinstellungen
  Die Temperatur wird durch die Ablufttemperatur gesteuert. Der werkseitig eingestellte Wert ist -4°C (Differenz von 2 Kelvin).

- **Abtauprogramm**
  Für Niedrigtemperaturanwendungen (< +2°C) kann der**Verdampfer** ⑮ mit einem elektrischen Abtauelement zum Abtauen ausgestattet werden. Bei höheren Temperaturen wird das Eis nur durch die Lüfter abgeblasen (unter normalen Lagerbedingungen). Der Abtauzyklus läuft automatisch mindestens 4 Mal am Tag, um das Eis auf dem **Verdampfer** abzutauen.
- **Temperaturanzeige**
  Zeigt die Ablufttemperatur des **Verdampfers** an. Während des Abtauzyklus steigt die Temperatur für eine kurze Zeit an. Dies hat keinen Einfluss auf die durchschnittliche Temperatur der im Regal befindlichen Produkte.

## 6.5 NOTSITUATIONEN

**Stellen Sie sicher, dass Sie die Position des Notausschalters kennen, bevor Sie das Regal betreiben. Nicht alle Versionen des Smeva Market sind mit einer EIN-/AUS-Taste ausgestattet, und müssen über das zentrale Kühlsystem oder durch Trennen des Regals von der Stromversorgung abgeschaltet werden.**

### Im Falle einer Notsituation:

1. Schalten Sie das Regal sofort aus.
2. Kümmern Sie sich ggf. entsprechend um die Betroffenen.
3. Wenden Sie sich an Smeva.

### Im Falle auslaufenden Kältemittels:

1. Schalten Sie das Regal sofort aus.
2. Unterdrücken Sie alle Zündquellen innerhalb und in der Nähe des Regals.
3. Evakuieren Sie den Raum.
4. Wenden Sie sich an Smeva.

# 7. REINIGUNG UND WARTUNG

## 7.1 ALLGEMEINER RATSCHLAG

Der Smeva Market erfüllt die höchsten Marktanforderungen. Um sicherzustellen, dass das Regal weiterhin ordnungsgemäß funktioniert, muss es ordnungsgemäß behandelt, gereinigt und gewartet werden.

**HACCP und lokale Vorschriften können regelmäßige Inspektionen und Wartungsarbeiten vorschreiben. Alle lokalen Vorschriften müssen befolgt werden. Eine unregelmäßige Wartung verkürzt die Aktivität und Lebensdauer des Regals, die Haltbarkeit der Produkte und führt zum Erlöschen der Garantie.**

Smeva empfiehlt eine jährliche Inspektion des Regals durch einen qualifizierten Techniker, um:

- Auf die ordnungsgemäße Funktion des Schaltschranks zu prüfen;
- Auf die ordnungsgemäße Funktion der Kühlausrüstung zu prüfen;
- Auf die ordnungsgemäße Funktion der Lüfter zu prüfen;
- Auf Austrittsstellen im Kühlkreislauf zu prüfen;
- Auf übermäßige Eisbildung an den Kältemittelrohren und am Verdampfer zu prüfen;
- Auf die Funktion der Thermostatsteuerung und der Temperatursensoren zu prüfen;
- Eine technische Reinigung im Verdampfer und im Luftzirkulationssystem durchzuführen und Staub zu entfernen;
- Das Ablaufsystem zu reinigen und zu inspizieren.

Wenden Sie sich bitte an Ihren Smeva-Händler, um weitere Informationen zu den Wartungsinspektionen zu erhalten.

Siehe www.smeva.nl für weitere Informationen.

## 7.2 JÄHRLICHE WARTUNG

**WARNUNG**

- **Nur qualifiziertes und geschultes Personal darf das Regal reparieren oder Wartungsarbeiten durchführen, die nicht in diesem Handbuch beschrieben sind. Der Bediener des Regals darf keine anderen als die in diesem Handbuch beschriebenen Wartungs- und Inspektionsarbeiten durchführen.**

- **Schalten Sie das Regal vor der Durchführung von Reparatur- oder Wartungsarbeiten immer gemäß der LOTO-Methode (LOCK OUT / TAG OUT) aus.**

Smeva empfiehlt für das Regal dringend mindestens eine größere Wartung im Jahr. Diese sollte mindestens die in den folgenden Absätzen beschriebenen Aufgaben enthalten.

**Empfohlene Werkzeuge und Ausrüstung:**

- Weiche Bürste
- Weiches Tuch
- Ein Eimer mit lauwarmem Wasser
- Ein leerer Eimer
- Milde Seife
- Lecksucher (speziell für das verwendete Kältemittel)
- Digitales Thermometer (für den industriellen Einsatz)

**Kleiden Sie sich angemessen. Tragen Sie keine weite Kleidung oder Schmuck. Halten Sie Ihre Haare, Kleidung und Handschuhe von den beweglichen Teilen fern. Lose Kleidung, Schmuck oder lange Haare können sich in beweglichen Teilen verfangen.**

**Verwenden Sie zum Reinigen des Regals niemals einen Wasserschlauch. Wasser kann in empfindliche Teile des Regals eindringen, z. B. in den Luftfilter des Motors. Verwenden Sie einen Eimer mit lauwarmem Wasser und milder Seife und einen Schwamm.**

### 7.2.1 VERDAMPFER UND LÜFTER REINIGEN UND ENTSTAUBEN

1. Verschaffen Sie sich Zugang zu den spezifischen Verdampfern und Lüftern
2. Entfernen Sie mit einer weichen Bürste allen Staub und reinigen Sie mit einem weichen Tuch den **Verdampfer** ⑮, den **Verflüssiger** ㉞, die Luftkanäle und die Lüfter.

### 7.2.2 LÜFTER VON VERDAMPFER UND VERFLÜSSIGER PRÜFEN

1. Untersuchen Sie die Lüfter des **Verdampfers** ⑮ und des **Verflüssigers** ㉞.
2. Prüfen Sie, ob die Lüfter ordnungsgemäß funktionieren, gut ausbalanciert sind und sich frei und widerstandslos drehen. Vergewissern Sie sich, dass die Lüfterschaufeln fest sitzen und der Motor ordnungsgemäß am Ablenkblech montiert ist.

### 7.2.3 KÜHLKREISLAUF REINIGEN

1. Entfernen Sie die **Bodenplatte** ⑬.

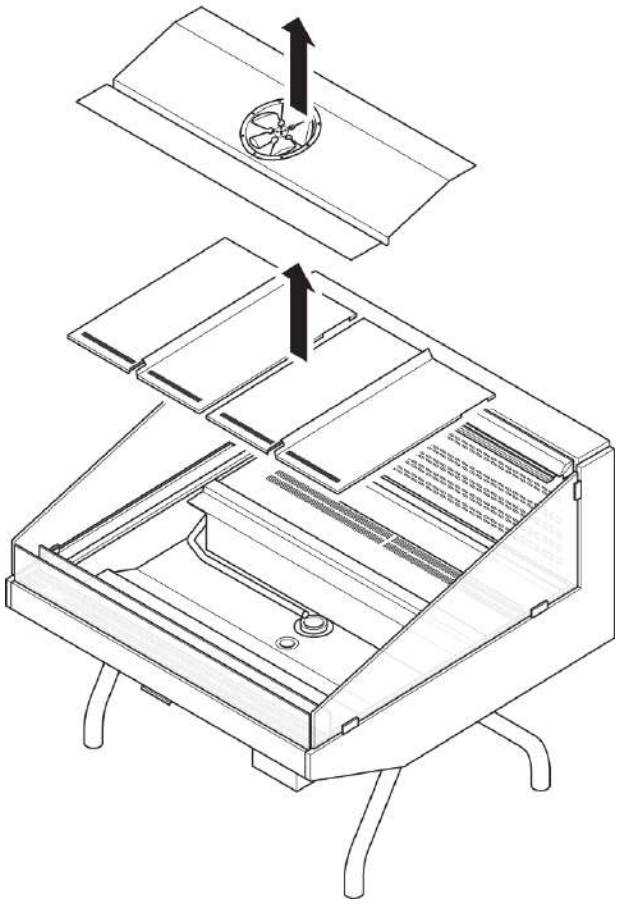

2. Schieben Sie die **Lüfterplatte** ⑭ nach oben und entfernen Sie die Verdampferplatte darunter.
3. Prüfen Sie mit einem Lecksucher, ob Kältemittel austritt. Überprüfen Sie den gesamten Kreislauf, die Komponenten und die Rohrleitungen auf Verschleiß, Korrosion und Vibrationen. Vergewissern Sie sich, dass alle Halterungen befestigt sind und dass der Hochdruckschalter und die Schräder-Kappen gut gesichert sind, um ein Auslaufen zu verhindern.
4. Entfernen Sie ggf. Staub mit einer weichen Bürste und reinigen Sie mit einem weichen Tuch.

### 7.2.4 VEREISUNGEN VOM VERDAMPFER ENTFERNEN

1. Prüfen Sie auf übermäßige Vereisung des **Verdampfers** ⑮. Wenn der **Verdampfer** nicht vollständig enteist ist, kann ein manueller Abtauvorgang über die **Steuerung** ㉜ eingeleitet werden.
2. Wenn sich große Mengen Eis gebildet haben, entfernen Sie die Vereisung, indem Sie lauwarmes Wasser (max. 40℃) über den **Verdampfer** gießen. Stellen Sie sicher, dass Sie die

**Öffnung für Abwasserrohre** ⑤ der **Tauwasserschale (Tropfschale)** ㉝ vor dem Ablassen in einen leeren Eimer leiten.

3. Nehmen Sie die **Tauwasserschale (Tropfschale)** aus dem Regal und reinigen Sie sie mit Seife und lauwarmem Wasser.
4. Trocknen Sie alle benetzten Teile mit einem sauberen, trockenen und weichen Tuch ab.
5. Setzen Sie die **Tauwasserschale (Tropfschale)** wieder in ihre ursprüngliche Position und schließen Sie die **Öffnung für Abwasserrohre** wieder an.

### 7.2.5 REINIGUNG DES ABLAUFSYSTEMS

1. Steckerfertige Version: Stellen Sie sicher, dass Sie die **Öffnung für Abwasserrohre** ⑤ der **Tauwasserschale (Tropfschale)** ㉝ vor der Untersuchung und Spülung des Ablaufsystems in einen leeren Eimer leiten.
2. Spülen Sie das Ablaufsystem, indem Sie eine große Menge an lauwarmen Süßwasser in den Ablauf des Regals gießen. Der Ablauf befindet sich in der Mitte der Verdampferplatte, unterhalb der **Lüfterplatte** ⑭.

**Verwenden Sie bei einer Verstopfung im System keine Lösungsmittel, die aggressiv auf die im Regal verwendeten Materialien wie Kupfer, Aluminium, Stahl, Polyvinylchlorid (PVC) oder Polyurethan (PU) wirken.**

3. Steckerfertige Version: Nehmen Sie die **Tauwasserschale (Tropfschale)** ㉝ aus dem Regal und reinigen Sie sie mit lauwarmem Wasser und milder Seife.
4. Trocknen Sie alle benetzten Teile mit einem sauberen, trockenen und weichen Tuch ab.
5. Steckerfertige Version: Setzen Sie die **Tauwasserschale (Tropfschale)** wieder in ihre ursprüngliche Position und schließen Sie die **Öffnung für Abwasserrohre** ⑤ wieder an.

### 7.2.6 DIE STEUERUNG UND DIE TEMPERATURSENSOREN ÜBERPRÜFEN

Prüfen Sie, ob die **Steuerung** ㉜ und die Temperatursensoren korrekt funktionieren, indem Sie ein **digitales Thermometer** verwenden, um mögliche Abweichungen zwischen der registrierten Temperatur und den an den Positionen in der Tabelle unten angegebenen Temperaturen zu ermitteln.

| Position | Referenzwert | Variation |
|---|---|---|
| Raumtemperatur | 23°C | - |
| Verflüssiger Zulufttemperatur | 23°C | ±5 K |

| Position | Referenzwert | Variation |
|---|---|---|
| Verflüssiger Ablufttemperatur | 31°C | ±5 K |
| Lufttemperatur in der Theke | 2°C | +/- 3 K |
| Zulufttemperatur Verdampfer | 5°C | +/- 3 K |
| Ablufttemperatur Verdampfer | -3°C | +/- 3 K |
| Verdampfungstemperatur | -10°C | +/- 2 K |
| Überhitzungstemperatur | -2°C | +/- 4 K |

**Die sicherheitsrelevanten Druckeinstellungen für die Kompressorsteuerung dürfen nicht geändert werden.**

## 7.3 SCHEMA FÜR DEN ERSATZ DER KOMPONENTEN

| System | Ersatzteile | Häufigkeit |
|---|---|---|
| Schaltkasten | Steuerung und Sensoren | Funktionalität einmal im Jahr prüfen. |
| Elektrische Teile | Lüftermotoren Verflüssiger (steckerfertige Version) | Alle 3 Jahre ersetzen. |
| | Lüftermotoren Verdampfer | Alle 3 Jahre ersetzen. |
| | Heizpatronen für die Tropfschale (steckerfertige Version) | Tropfschale und Patronen einmal im Jahr reinigen. Einmal im Jahr Funktionalität prüfen, leeren und mit sauberem Wasser füllen. |
| Kältesystem | Hermetischer Kompressor (steckerfertige Version) | Einmal im Jahr Sichtprüfung durchführen und auf Lärm und Vibrationen prüfen. |

| System | Ersatzteile | Häufigkeit |
|---|---|---|
| | | Halterungen und Dämpfer prüfen. |
| | Verflüssiger und Verdampfer | Einmal im Jahr reinigen und auf Druckstellen, Dellen oder Korrosion prüfen. Wenn die Kupferrohre beschädigt sind ersetzen. |
| | Kapillarrohr | Einmal im Jahr reinigen und auf Druckstellen, Dellen oder Korrosion prüfen. Wenn die Kupferrohre beschädigt sind ersetzen. |
| | Hochdruck-Sicherheitsschalter (steckerfertige Version) | Funktionalität einmal im Jahr prüfen. |
| | Isoliermaterial | Prüfen, ob Isolierung noch intakt ist (keine Schäden, Lücken oder fehlende Isolierung), um Kondensation, das Eindringen von Feuchtigkeit und den Verlust der thermischen Effizienz zu verhindern. |

## 7.4 REINIGUNG

**⚠ GEFAHR**

Stellen Sie sicher, dass das Regal ausgeschaltet ist, bevor Sie ausführliche Reinigungs- oder Wartungsarbeiten durchführen. Nur so werden Feuer, Explosionen, elektrische Schläge oder andere Gefahren vermieden, die zu Sachschäden und schweren bis tödlichen Verletzungen führen können.

**HINWEIS**

Halten Sie den Arbeitsbereich sauber. Setzen Sie das Regal keiner schmutzigen oder staubigen Umgebung aus. Ein unsauberer Arbeitsbereich kann die Qualität, die Leistung und die Lebensdauer des Regals beeinträchtigen.

Es hat sich bewährt und wird empfohlen, einfache Reinigungsroutinen so oft wie nötig durchzuführen. Entfernen Sie zum Beispiel Flecken, Fingerabdrücke oder Staub, wenn Sie sie entdecken.

**Reinigen Sie das Regal immer mit einem weichen Tuch und einem milden Reinigungsmittel. Verwenden Sie keine scheuernden und aggressiven Reinigungsmittel, wie Flusssäure oder Chlor, da diese die Lebensdauer der Komponenten erheblich verkürzen.**

Wenn die Produkte Anzeichen eines Auslaufens aufweisen, reinigen Sie das Regal so schnell wie möglich. Wenn Flüssigkeit unter die **Bodenplatte** ⑬ gelaufen ist, reinigen Sie das Regal wie in *7.4.2 Ausführliche Reinigungsroutine*beschrieben.

### 7.4.1 EINFACHE REINIGUNGSROUTINE

Eine einfache Reinigungsroutine sollte mindestens einmal die Woche durchgeführt werden. Dabei muss der Strom nicht ausgeschaltet werden.

Für die einfache Reinigungsroutine:

1. Reinigen Sie alle Oberflächen des Regals mit einem leicht angefeuchteten Tuch.
2. Reinigen Sie die Außenseite des Regals mit einem leicht angefeuchteten Tuch.
3. Trocknen Sie alle Oberflächen und die Außenseite des Regals mit einem sauberen, weichen und trockenen Tuch ab.

### 7.4.2 AUSFÜHRLICHE REINIGUNGSROUTINE

**⚠ GEFAHR**

**Stellen Sie sicher, dass das Regal ausgeschaltet ist, bevor Sie eine ausführliche Reinigungsroutine durchführen. Nur so werden Feuer, Explosionen, elektrische Schläge oder andere Gefahren vermieden, die zu Sachschäden und schweren bis tödlichen Verletzungen führen können.**

Eine ausführliche Reinigungsroutine sollte jeden Monat durchgeführt werden. Dies schließt unter anderem die Reinigung der unten genannten Elemente ein. Dabei muss der Strom ausgeschaltet werden.

**Kleiden Sie sich angemessen. Tragen Sie keine weite Kleidung oder Schmuck. Halten Sie Ihre Haare, Kleidung und Handschuhe von den beweglichen Teilen fern. Lose Kleidung, Schmuck oder lange Haare können sich in beweglichen Teilen verfangen.**

Für die ausführliche Reinigungsroutine:

1. Stellen Sie sicher, dass die Stromversorgung des Regals ausgeschaltet ist.
2. Entfernen Sie alle Produkte von der **Bodenplatte** ⑬.
3. Entfernen Sie die **Bodenplatte**.

**Verwenden Sie zum Reinigen des Regals niemals einen Wasserschlauch. Wasser kann in empfindliche Teile des Regals eindringen, z. B. in den Luftfilter des Motors. Verwenden Sie einen Eimer mit lauwarmem Wasser und milder Seife und einen Schwamm.**

4. Reinigen Sie die **Bodenplatte** ⑬.
5. Reinigen Sie das **Ausblasgitter** ⑲.
6. Reinigen Sie die **Lüfterplatte** ⑭.

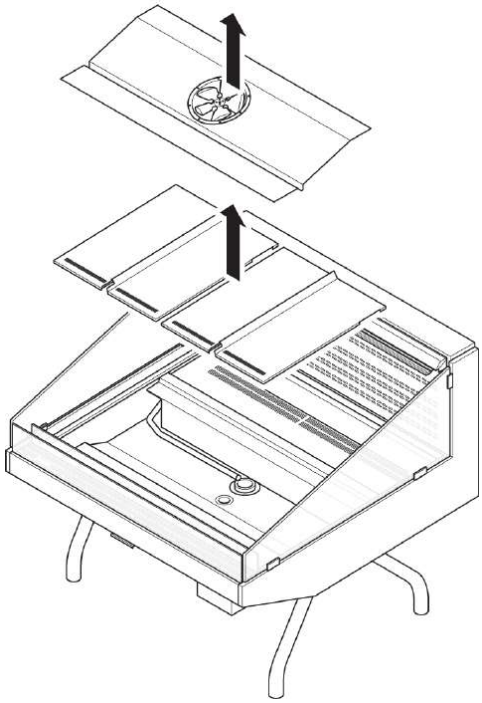

7. Heben Sie die **Lüfterplatte** ⑭ an und reinigen Sie die Verdampferplatte darunter.
8. Reinigen Sie das **Zuluftgitter** ⑲.
9. Reinigen Sie alle Glasscheiben.
10. Trocknen Sie alle benetzten Teile mit einem sauberen, trockenen und weichen Tuch ab.
11. Senken Sie die **Lüfterplatte** wieder in die richtige Position.

12. Setzen Sie die **Bodenplatte** ⑬ wieder in das Regal ein.
13. Schalten Sie die Stromversorgung des Regals wieder ein.
14. Legen Sie alle Produkte zurück in das Regal.

## 7.5 ABTAUEN

Für Niedrigtemperaturanwendungen (< +2°C) kann der**Verdampfer** ⑮ mit einem elektrischen Abtauelement zum Abtauen ausgestattet werden. Das Eis wird nur bei höheren Temperaturen durch die Lüfter abgeblasen (unter normalen Lagerbedingungen).

Das Regal führt automatisch alle 24 Stunden sechs Abtauzyklen durch (Werkseinstellung), um das Eis auf dem **Verdampfer** ⑮ abzutauen. Ein elektrischer Abtauzyklus dauert 30 Minuten mit einer Abtautemperatur von +8°C. Ein Abtauzyklus dauert 45 Minuten mit einer Abtautemperatur von +6°C. Die Abtaufühler, die sich in der Spule befindet, startet die Kühlung erneut, wenn die maximale Abtautemperatur vor Ende der eingestellten Abtaudauer erreicht wird.

## 7.6 GEPLANTE REINIGUNG UND WARTUNG

Reinigungs- und Wartungsarbeiten müssen regelmäßig durchgeführt werden. Schmutz- und Staubansammlungen können die Funktionalität und Lebensdauer des Regals beeinträchtigen.

Die Reinigungsaufgaben müssen folgendem Plan folgen:

| Aufgabe | Häufigkeit |
|---|---|
| Sichtprüfung / gezielte Reinigung | Täglich / sooft nötig |
| Einfache Reinigungsroutine | Jede Woche |
| Ausführliche Reinigungsroutine | ► Jeden zweiten Monat (6 Mal im Jahr)<br>► Falls Produkte ausgelaufen sind |

Die Wartungsaufgaben müssen folgendem Plan folgen:

| Aufgabe | Häufigkeit |
|---|---|
| Inspektion / allgemeine Wartung durch einen autorisierten und geschulten Mechaniker. | Alle 12 Monate |

## 7.7 PLANMÄßIGE INSPEKTION

Sichtprüfungen müssen regelmäßig durchgeführt werden. Unbemerkte Schäden und Fehlfunktionen können die Lebensdauer des Regals und die Haltbarkeit der Produkte verkürzen.

Die Inspektionsaufgaben müssen folgendem Plan folgen:

| Aufgabe | Häufigkeit | Aufgabe |
|---|---|---|
| Prüfen Sie, ob die Temperatur richtig eingestellt ist. | Täglich | Wenden Sie sich bei Bedarf an Smeva oder einen autorisierten Mechaniker, um Hilfe zu erhalten. |
| Prüfen, ob das Äußere sauber und unbeschädigt ist. | Täglich | Bei Bedarf reinigen. Wenden Sie sich bei Schäden an Smeva oder einen autorisierten Mechaniker, um Hilfe zu erhalten. |
| Prüfen, ob der Innenraum sauber und unbeschädigt ist. | Täglich | Bei Bedarf reinigen. Wenden Sie sich bei Schäden an Smeva oder einen autorisierten Mechaniker, um Hilfe zu erhalten. |
| Prüfen, ob die Glasscheiben sauber und unbeschädigt sind | Täglich | Bei Bedarf reinigen. Wenden Sie sich bei Schäden an Smeva oder einen autorisierten Mechaniker, um Hilfe zu erhalten. |
| Prüfen, ob die Entlüftung sauber und frei ist. | Täglich | Bei Bedarf reinigen. Bei Bedarf befreien. |

# 8. FEHLERSUCHE & REPARATUR

**⚠ GEFAHR**

Der Schaltschrank darf nicht geöffnet werden. Es steht auch dann unter Spannung, wenn der Hauptschalter auf OFF (AUS) steht.

**⚠WARNUNG**

Stellen Sie sicher, dass das Regal ausgeschaltet ist, bevor Sie eine Inspektion bzw. Reinigungs- oder Wartungsarbeiten durchführen. Nur so werden Feuer, Explosionen, elektrische Schläge oder andere Gefahren vermieden, die zu Sachschäden und schweren bis tödlichen Verletzungen führen können.

**HINWEIS**

Wenn Sie keine Ursache oder Lösung für den Fehler finden, wenden Sie sich bitte an Smeva.

## 8.1 FEHLERSUCHE

| Problem | Ursache | Lösung |
|---|---|---|
| Das Regal funktioniert überhaupt nicht | Der Netzstecker ist nicht angeschlossen | Schließen Sie den Netzstecker an die Steckdose an. |
| | Die Sicherung im Gruppenkasten, an den das Regal angeschlossen ist, ist durchgebrannt | Ersetzen Sie die Sicherung oder stellen Sie den Sicherungsschalter auf ON (EIN). |
| | Der Fehlerstromschutzschalter im Gruppenkasten ist eingeschaltet | Stellen Sie den Fehlerstromschutzschalter im Gruppenkasten richtig ein. |
| Die Temperatur im Regal ist zu hoch. | Der Verdampfer ist vereist | Schalten Sie das Regal für mehrere Stunden aus, bis der Verdampfer vollständig von Eis befreit ist. Stellen Sie sicher, dass das Regal geleert wurde, da die eingestellte Kühltemperatur solange nicht aufrechterhalten werden kann. Wenden Sie sich an Ihren Monteur oder einen qualifizierten |

| Problem | Ursache | Lösung |
|---|---|---|
| | | Wartungstechniker, wenn das Problem weiterhin auftritt. |
| | Die Lüfter funktionieren nicht | Überprüfen Sie die Verkabelung und die Stromzufuhr der Lüfter. Wenden Sie sich an Ihren Monteur oder einen qualifizierten Wartungstechniker. |
| | Der Zuluft- oder Ausblasstrom ist blockiert | Prüfen Sie den Zuluft- und Ausblasstrom des Regals. Prüfen Sie auf Verstopfungen durch Produktüberladung oder Verschmutzung der Zuluft-/Ausblasöffnung. |
| | Alarm auf dem Bildschirm | Schlagen Sie im Handbuch der Steuerung nach und wenden Sie sich an Ihren Monteur oder einen qualifizierten Wartungstechniker. |
| | Sollwert zu hoch | Senken Sie den Sollwert des Regals. Wenden Sie sich an Ihren Monteur oder einen qualifizierten Wartungstechniker, wenn das Problem weiterhin auftritt. |
| Die Temperatur im Regal ist zu niedrig | Sollwert zu niedrig | Erhöhen Sie den Sollwert am Bildschirm des Regals. Wenn das Problem weiterhin auftritt, wenden Sie sich an Ihren Monteur oder einen qualifizierten Wartungstechniker. |

## 8.2 SERVICE & KONTAKT

Bei Fragen oder Fehlfunktionen wenden Sie sich bitte an den Smeva-Montagepartner, der Ihre Market-Theke geliefert hat.

Kein Wartungsvertrag? Kein Problem. Wir sind immer für Sie da. Für weitere Informationen über unseren Service besuchen Sie https://smeva.com/ oder rufen Sie das Smeva Service Center an: +31(0)88-0124040.

# 9. DEMONTAGE & ENTSORGUNG

## 9.1 DEMONTAGE

Entfernen und entsorgen Sie den Smeva Market in Übereinstimmung mit den geltenden örtlichen Entsorgungsvorschriften. Die Demontage erfolgt in umgekehrter Reihenfolge wie der Montage.

## 9.2 ENTSORGUNG VON ELEKTRONISCHEN GERÄTEN

Das Symbol auf dem Regal, dem Zubehör oder der Verpackung weist darauf hin, dass diese Maschine nicht als unsortierter Hausabfall behandelt werden darf, sondern einer separaten Abfallsammlung zugeführt muss! Entsorgen Sie das Regal über eine Sammelstelle zur Wiederverwertung von Elektro- und Elektronik-Altgeräten, wenn Sie innerhalb der EU und in anderen europäischen Ländern leben, die getrennte Sammlungen für Elektro- und Elektronik-Altgeräte betreiben. Beachten Sie stets die lokalen und nationalen Abfallvorschriften. Durch die ordnungsgemäße Entsorgung von Materialien tragen Sie dazu bei, Gefahren für die Umwelt und die öffentliche Gesundheit zu vermeiden, die durch die unsachgemäße Behandlung von Altgeräten entstehen können. Die Wiederverwertung von Materialien trägt zur Erhaltung der natürlichen Ressourcen bei.

## 9.3 ENTSORGUNG VON (KÜHL-)FLÜSSIGKEITEN

Die Entsorgung von (Kühl-)Flüssigkeiten muss von spezialisierten Unternehmen durchgeführt werden, die für die Behandlung von gefährlichen Abfällen zugelassen sind. Wenn bestimmte Chemikalien für die Reinigung verwendet wurden, sollten diese auf umweltfreundliche Weise entsorgt werden. Denken Sie auch an Kleidung und andere Materialien, die durch Schmiermittel oder Öl verschmutzt wurden. Weitere Informationen finden Sie in den Anleitungen zu oder Datenblättern der Chemikalien.

## 9.4 ENTSORGUNG VON VERPACKUNGSABFÄLLEN

Die Verpackung besteht aus wiederverwertbaren Materialien, die Sie über Ihre örtlichen Wiederverwertungsanlagen entsorgen können. Durch die ordnungsgemäße Entsorgung von Verpackungen und Verpackungsabfällen tragen Sie dazu bei, Gefahren für die Umwelt und die öffentliche Gesundheit zu vermeiden. Das Symbol auf der Verpackung weist darauf hin, dass die Verpackung aus PAP hergestellt ist.

# ANHANG I – CHECKLISTE FÜR DIE MONTAGE

### CHECKLISTE FÜR DIE INBETRIEBNAHME

| Einrichtungsaufstellung | Prüfen |
|---|---|
| Das Regal auf Ebenheit prüfen/einstellen | ☐ |
| Scheibe prüfen/einstellen | ☐ |
| Nähte abdichten | ☐ |
| Verbindungen und Anschlüsse prüfen | Prüfen |
| Kühlung (Lötstellen/Druck-/Absaug-/Füllanschlüsse) | ☐ |
| Elektrik (einschließlich Kupplungsstecker an der Naht) | ☐ |
| Abwasser | ☐ |
| Steuerung prüfen | Prüfen |
| Alarme prüfen, siehe Handbuch der Steuerung | ☐ |
| Zeit (Echtzeituhr) auf den Bedienelementen (Datum, Uhrzeit) | ☐ |
| Einstellung des Kältemitteltyps prüfen (Steuerung) | ☐ |
| Temperaturwert der Sensoren prüfen (Steuerung) | ☐ |
| Lüfter prüfen (alle Lüfter laufen reibungslos und sind ausbalanciert) | ☐ |
| Beleuchtung prüfen | ☐ |
| Kühlung starten | Prüfen |
| Stellen Sie mit einem thermostatischen Expansionsventil die Überhitzung ein und überprüfen Sie sie (Druck-/Temperaturmessung). Magnetventil in der Saugleitung vorhanden, Funktion prüfen. | ☐ |
| Temperaturen in der Theke stabilisieren | ☐ |

| | |
|---|---|
| Zuluft- und Ablufttemperaturen sowie Temperatur an der Front prüfen | ☐ |
| Unter der Lastlinie beladen, Ausblasgitter nicht verstopft | ☐ |
| Sollwert in ca. 10 Minuten erreicht / Stoppzeit in 10 Minuten | ☐ |
| Ein-/Ausschaltvorgang des Kompressors mit dem Thekenkühlbedarf abgleichen. | ☐ |
| Minimale Kompressorleistung muss kleinstem Kühlbedarf entsprechen | ☐ |

| Nach 1 Woche | Prüfen |
|---|---|
| Abtauvorgang prüfen, kein Eis auf dem Verdampfer | ☐ |
| Lüfterbetrieb prüfen | ☐ |
| Zuluft- und Ablufttemperaturen prüfen (Anzeige über Menübildschirm) | ☐ |
| Prüfen, ob Produkte auf Verdampferseite gefroren sind (ggf. den Sollwert in Schritten von 0,5°C erhöhen) | ☐ |
| Auf Wasseraustritt prüfen | ☐ |

**CHECKLISTE FÜR DIE KUNDENÜBERWEISUNG**

| Aufgabe | Prüfen |
|---|---|
| Reinigung der Theke erklären | ☐ |
| Wöchentliches, gründliches Abtauen der Theke empfehlen | ☐ |
| Erklären, wie der Sollwert an der Steuerung eingestellt wird | ☐ |
| Übergabe des Montage- & Wartungshandbuchs | ☐ |
| Übergabe Benutzerhandbuch | ☐ |
| Service-Kontaktinformationen | ☐ |

# ANHANG II – KONFORMITÄTSERKLÄRUNG

smeva
refrigeration group since 1920

**Verklaring van overeenstemming**

Smeva BV
J.F. Kennedylaan 27
5555 XC Valkenswaard
Nederland

Verklaart hierbij dat onderstaande producten:

VISION MKII
FJORDA
GLACIER
PERFORMER
GEKOELDE BUFFETKAST
MARKET

Voldoen aan de toepasselijke bepalingen van de volgende richtlijnen:

Machinerichtlijn 2006/42/EC

Richtlijn drukapparatuur 2014/68/EU, artikel 4 paragraaf 3

EMC richtlijn 2014/30/EU

Laagspanningsrichtlijn 2014/35/EU

De volgende geharmoniseerde normen zijn zover van toepassing gehanteerd:

Koelvitrines NEN-EN-ISO 23953-2:2015

Plaats: Valkenswaard
Datum: 1-10-2019
Naam: Charles Smets
Functie: Algemeen Directeur

blad 1 van 1

smeva

since 1920

Dedicated to freshness

www.smeva.com

CE UK CA